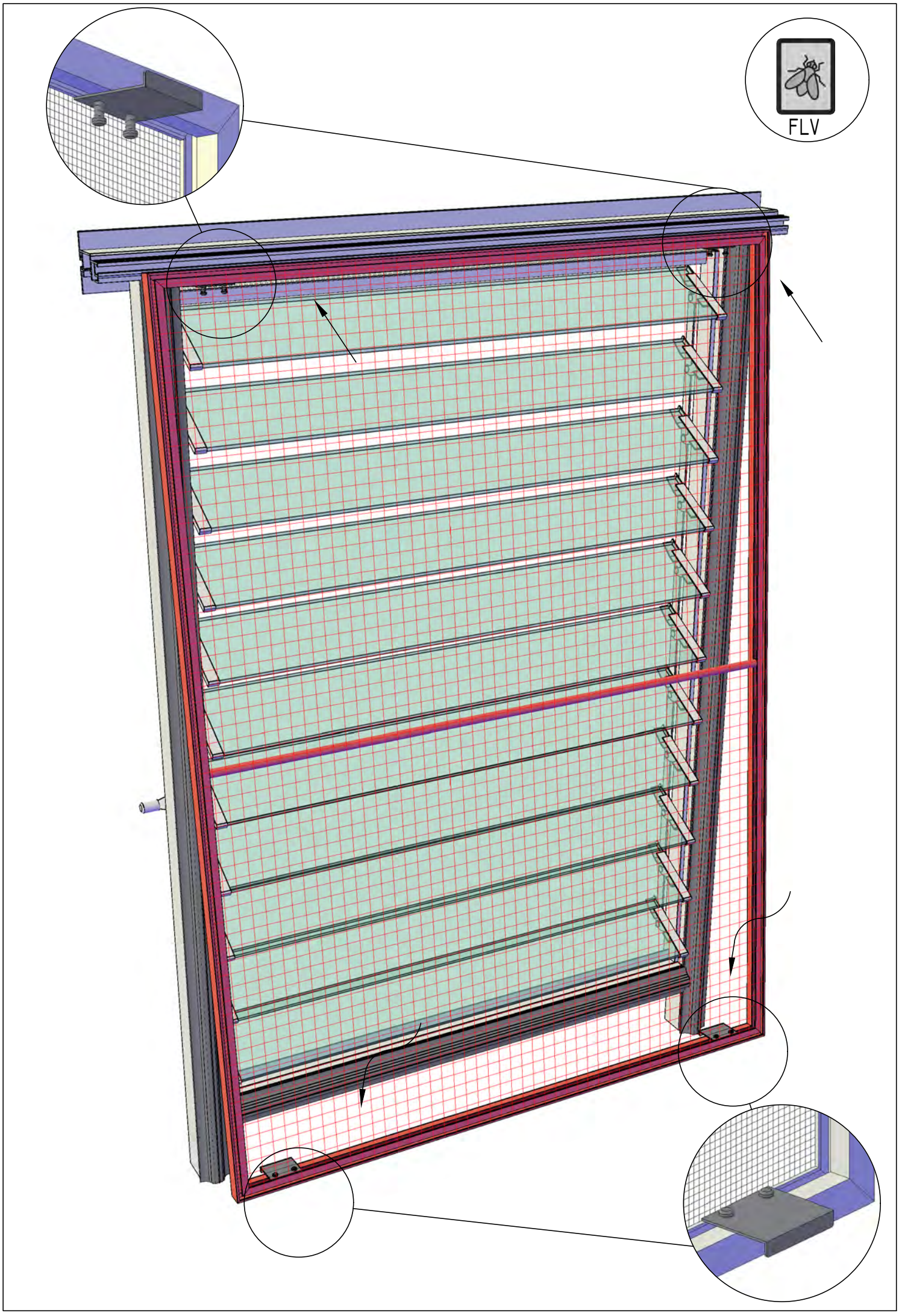
FLV

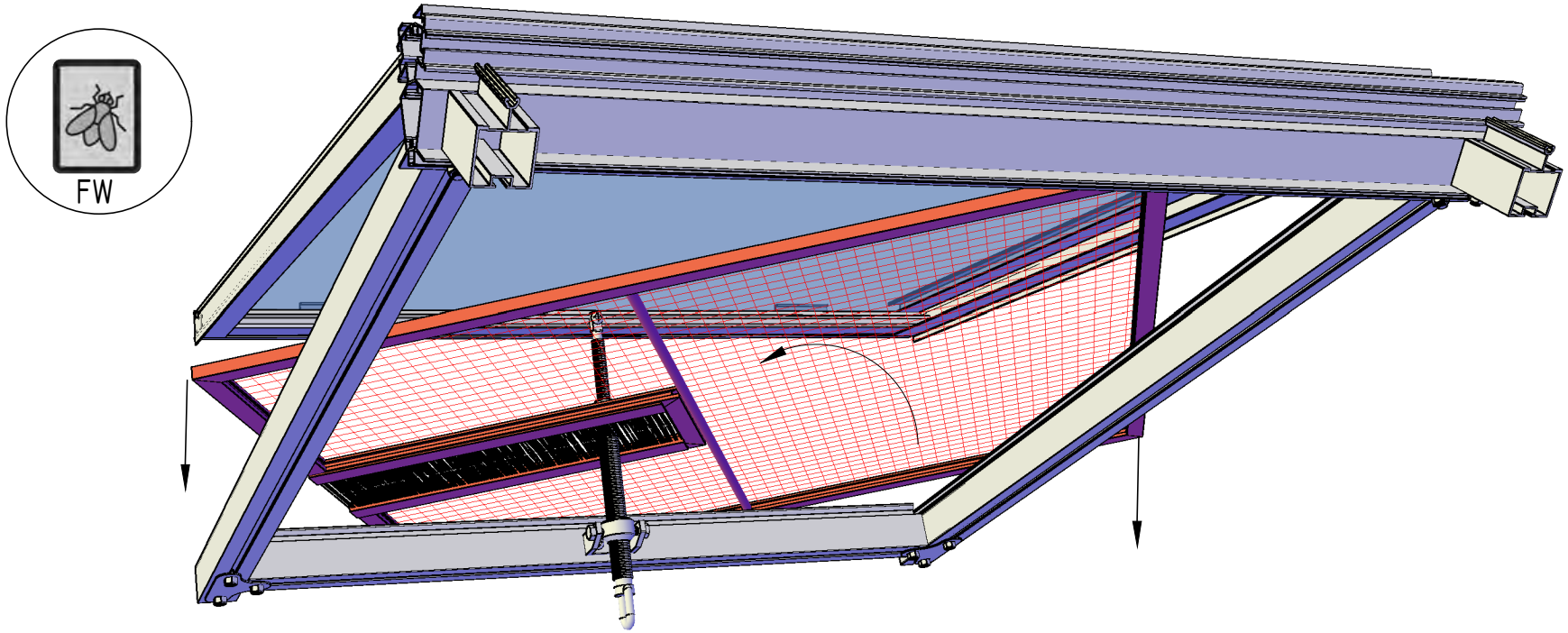
FW

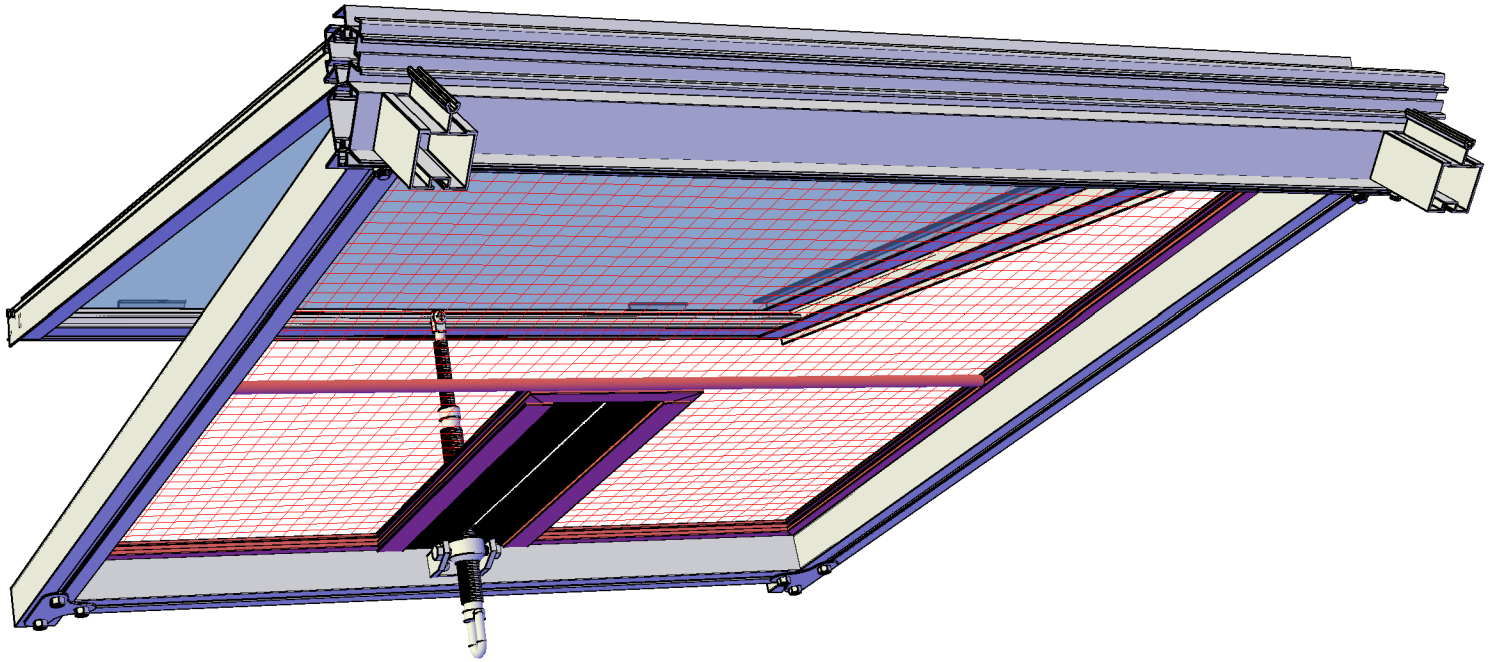

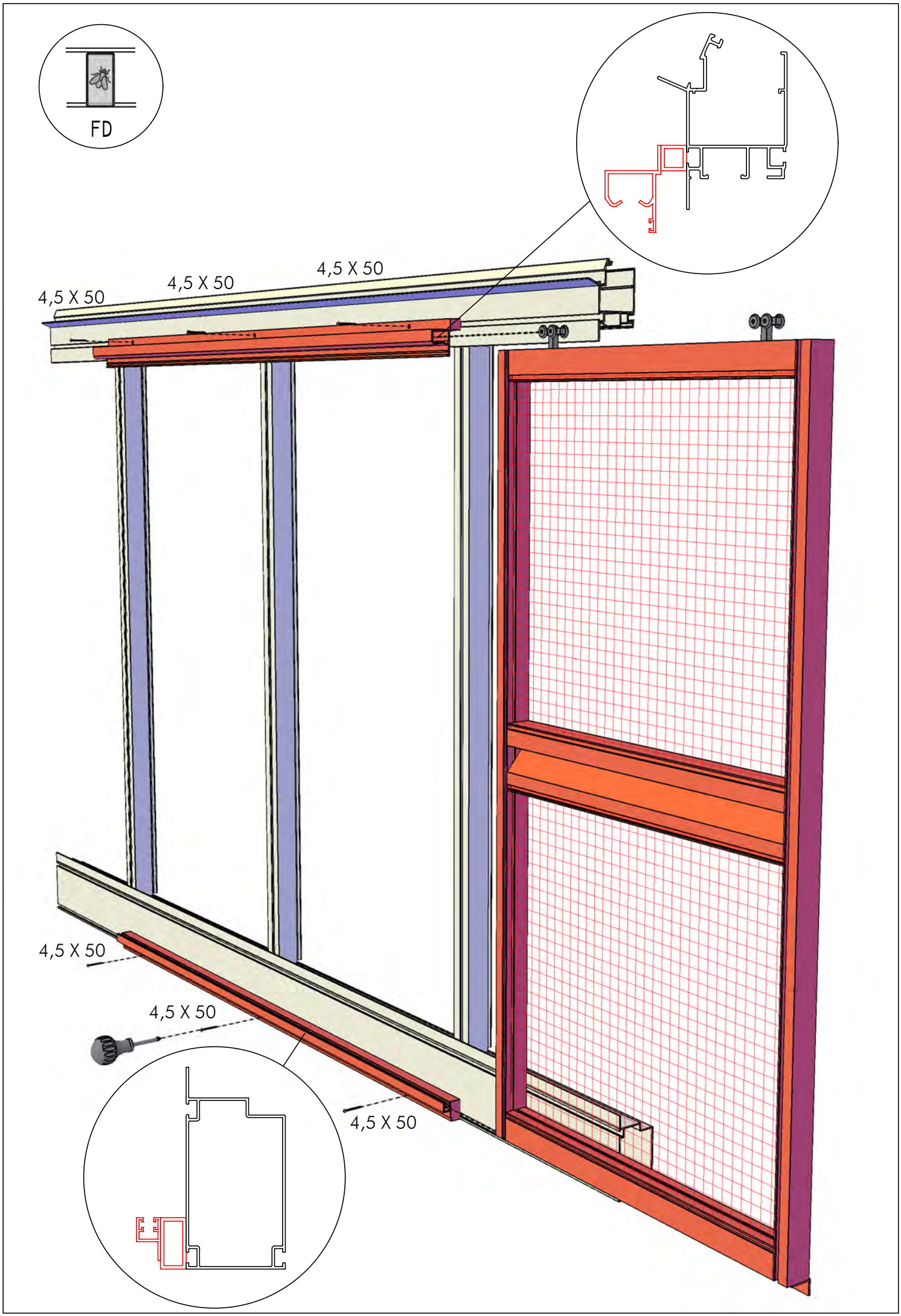
FD
4,5 X 50
4,5 X 50
4,5 X 50
4,5 X 50
4,5 X 50
4,5 X 50